薄型油壓缸 Hydraulic Block Cylinder

產品特性

1. 本系列產品較一般油壓缸節省安裝空間，實現機械設計輕薄短小的要求。
2. 感應薄型缸採用隱藏式磁簧開關設計，外型美觀、俐落。
3. 內徑Φ20~Φ100，固定型式共有 SD , LA 兩種(Φ20,Φ25 感應型只有 SD 一種)，方便設計時選購使用。
4. 特殊內徑或安裝型式、規格歡迎與本公司連絡。

Features

1. Light weight and durable. Compact design allows for efficient layout.
2. Space-saving proximity sensors concealed in sensing block cylinder.
3. Bore dia. Φ20 to Φ100mm. SD and FA mounting style to meet design needs. (SD mounting only available for sensing block cylinder of bore dia. Φ20 and Φ25mm).
4. Special design or customized requirements are available. Contact for info.

功能規格 Specifications

系列代號 Series Code	HC/HD		HCS/HDS	
固定型式 Mounting Type	SD	LA	SD	LA
	其他固定型式請電洽本公司 Other mounting methods are available upon request. Contact for info.			
內徑範圍 Bore Diameters (mm)	Φ20,Φ25,Φ32,Φ40 Φ50,Φ63,Φ80,Φ100		Φ20,Φ25,Φ32,Φ40 Φ50,Φ63,Φ80,Φ100	Φ32,Φ40,Φ50 Φ63,Φ80,Φ100
缸體材質 Cylinder Body Material	SS41		SUS304	
使用壓力 Operating Pressure	14 MPa (142.8 kg/cm^2)			
最高容許壓力 Max. Pressure	16 MPa (163.2 kg/cm^2)			
測試壓力 Test Pressure	21 MPa (214.1 kg/cm^2)			
最低啟動壓力 Starting Pressure	0.3 MPa (3.1 kg/cm^2)			
作動速度範圍 Velocity Range	8 ~ 100 mm/sec			
容許溫度範圍 Operating Temperature	-10℃~+70℃			
緩衝裝置 Cushioning Device	無 (若需加裝緩衝裝置請電洽本公司) None (Available upon request. Contact for info.)			
使用流體 Recommended Fluid	一般礦物油 (特殊流體請電洽本公司) Mineral Base Oil (Consult when other fluid is required)			
磁黃開關種類 Proximity Sensor	NA		LY-63	

网址：www.fdzc.net 联系人：程家雄 手机：13601809714
联系电话：021-51872743 E-mail:chengff@sh163.net

薄型油壓缸 Hydraulic Block Cylinder

產品種類 Product Series

	功能結構 Type	固定型式 Mounting	Φ20	Φ25	Φ32	Φ40	Φ50	Φ63	Φ80	Φ100
一般型 Normal Type	單軸複動型 Single Rod Double Acting	SD	●	●	●	●	●	●	●	●
		LA	●	●	●	●	●	●	●	●
	雙軸複動型 Double Rod Double Acting	SD	●	●	●	●	●	●	●	●
		LA	●	●	●	●	●	●	●	●
感應型 Sensing Type	單軸複動型 Single Rod Double Acting	SD	●	●	●	●	●	●	●	●
		LA			●	●	●	●	●	●
	雙軸複動型 Double Rod Double Acting	SD	●	●	●	●	●	●	●	●
		LA			●	●	●	●	●	●

一般型 (Normal Type)

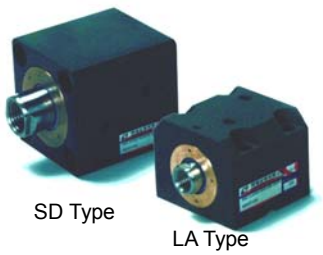

SD Type　LA Type

單軸複動型
Single Rod – Double Acting
(HC-SD ， HC-LA)

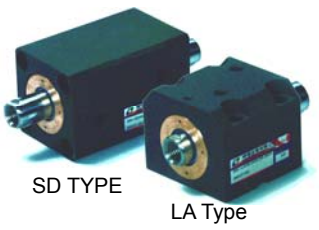

SD TYPE　LA Type

雙軸複動型
Double Rod – Double Acting
(HD-SD ， HD-LA)

感應型 (Sensing Type)

SD Type

單軸複動型
Single Rod – Double Acting
(HCS-SD ， HCS-LA)

SD Type

雙軸複動型
Double Rod – Double Acting
(HDS-SD ， HDS-LA)

网址：www.fdzc.net　联系人：程家雄　手机：13601809714
联系电话：021-51872743　E-mail:chengff@sh163.net

標準行程表 Standard Stroke Length Table

油缸型式 Series	固定型式 Mounting	內徑 Bore (mm)	行程 Stroke (mm)														
			5	10	15	20	25	30	35	40	45	50	60	70	80	90	100
一般型 Normal Type	SD	Φ20	○	○	○	○	○	○	○	○	□	□	□	—	—	—	—
		Φ25	○	○	○	○	○	○	○	○	○	○	□	□	—	—	—
		Φ32	○	○	○	○	○	○	○	○	○	○	○	□	□	□	□
		Φ40	○	○	○	○	○	○	○	○	○	○	○	○	○	□	□
		Φ50	○	○	○	○	○	○	○	○	○	○	○	○	○	○	□
		Φ63	○	○	○	○	○	○	○	○	○	○	○	○	○	○	○
		Φ80	○	○	○	○	○	○	○	○	○	○	○	○	○	○	○
		Φ100	○	○	○	○	○	○	○	○	○	○	○	○	○	○	○
	LA	Φ20	○	○	○	○	○	○	○	○	□	□	□	—	—	—	—
		Φ25	○	○	○	○	○	○	○	○	○	○	□	□	—	—	—
		Φ32	○	○	○	○	○	○	○	○	○	○	○	□	□	□	□
		Φ40	○	○	○	○	○	○	○	○	○	○	○	○	○	□	□
		Φ50	○	○	○	○	○	○	○	○	○	○	○	○	○	○	□
		Φ63	○	○	○	○	○	○	○	○	○	○	○	○	○	○	○
		Φ80	○	○	○	○	○	○	○	○	○	○	○	○	○	○	○
		Φ100	○	○	○	○	○	○	○	○	○	○	○	○	○	○	○
感應型 Sensing Type	SD	Φ20	○	○	○	○	○	○	○	○	□	□	□	—	—	—	—
		Φ25	○	○	○	○	○	○	○	○	○	○	□	□	—	—	—
		Φ32	○	○	○	○	○	○	○	○	○	○	○	□	□	□	□
		Φ40	○	○	○	○	○	○	○	○	○	○	○	○	○	□	□
		Φ50	○	○	○	○	○	○	○	○	○	○	○	○	○	○	□
		Φ63	○	○	○	○	○	○	○	○	○	○	○	○	○	○	○
		Φ80	○	○	○	○	○	○	○	○	○	○	○	○	○	○	○
		Φ100	○	○	○	○	○	○	○	○	○	○	○	○	○	○	○
	LA	Φ20	—	—	—	—	—	—	—	—	—	—	—	—	—	—	—
		Φ25	—	—	—	—	—	—	—	—	—	—	—	—	—	—	—
		Φ32	○	○	○	○	○	○	○	○	○	○	○	□	□	□	□
		Φ40	○	○	○	○	○	○	○	○	○	○	○	○	○	□	□
		Φ50	○	○	○	○	○	○	○	○	○	○	○	○	○	○	□
		Φ63	○	○	○	○	○	○	○	○	○	○	○	○	○	○	○
		Φ80	○	○	○	○	○	○	○	○	○	○	○	○	○	○	○
		Φ100	○	○	○	○	○	○	○	○	○	○	○	○	○	○	○

○ ：標準製作範圍 (Standard Model) □ ：客戶定製範圍(Available Upon Request) — ：無法製作範圍 (Not Available)

网址：www.fdzc.net 联系人：程家雄 手机：13601809714
联系电话：021-51872743 E-mail:chengff@sh163.net

薄型油壓缸 Hydraulic Block Cylinder

內部結構圖 Explode Drawing

- 一般型 Normal Type

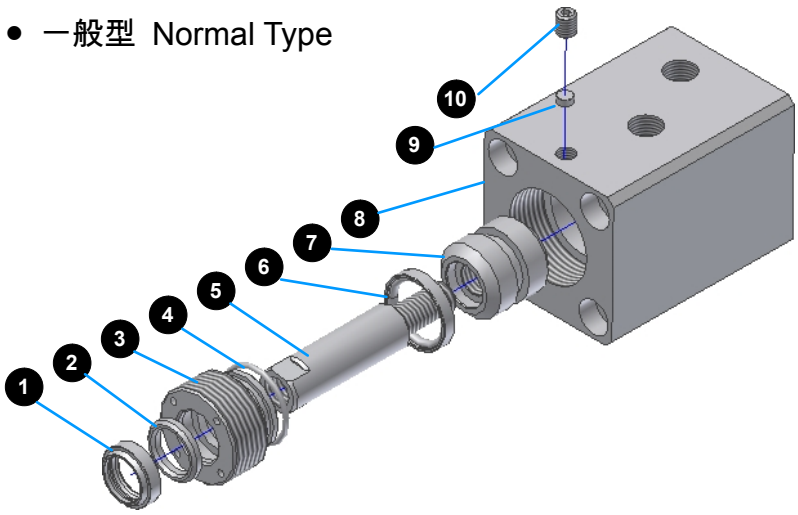

編號 Item No.	品名 Description	材質 Material
1	防塵油封 Dust Wiper	NBR
2	軸用油封 Rod Seal	NBR
3	前蓋 Rod Cover	BC6
4	O 型環 O - Ring	NBR
5	活塞桿 Piston Rod	S45C
6	活塞油封 Piston Seal	NBR
7	活塞 Piston	BC6
8	本體 Cylinder Body	SS41
9	墊片 Washer	BC6
10	止付螺絲 Set Screw	SCM435

- 感應型 Sensing Type

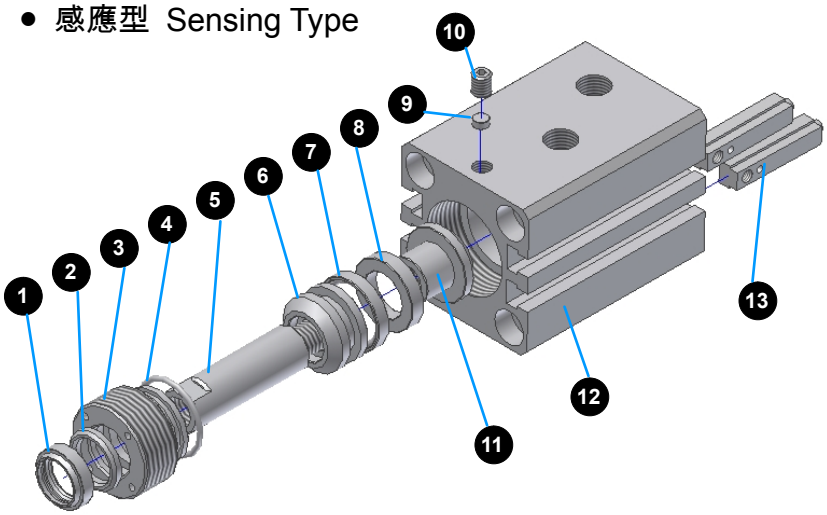

編號 Item No.	品名 Description	材質 Material
1	防塵油封 Dust Wiper	NBR
2	軸用油封 Rod Seal	NBR
3	前蓋 Rod Cover	BC6
4	O 型環 O - Ring	NBR
5	活塞桿 Piston Rod	S45C
6	前活塞 Piston A	BC6
7	活塞油封 Piston Seal	NBR
8	磁石 Magnet	Ferrite
9	墊片 Washer	BC6
10	止付螺絲 Set Screw	SCM435
11	後活塞 Piston B	BC6
12	本體 Cylinder Body	SUS304
13	磁簧開關 Sensor	-

磁簧開關規格 Specifications Of Reed Proximity Sensor

代號 Series Code	LY-63
適用油缸範圍 Applicable Bore Dia. (mm)	HCS/HDS-Φ20~Φ100
使用電壓範圍 Supply Voltage	DC10V~30V，AC10V~120V
最大切換電流 Switching Current	Max. 40mA
反應時間 Response Time	< 1ms
作動距離範圍 Operating Distance	7~12mm±10%
作用溫度 Operating Temperature	-10℃~60℃
保護等級 Protected Degree	IP66
指示燈顏色 Color Of LED	紅色 Red
開關邏輯 Switching Logic	常開型 Normally Open
導線規格 Cable	2mm×Φ3.3mm×2Core Cable

]

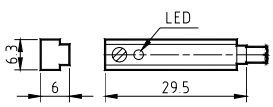

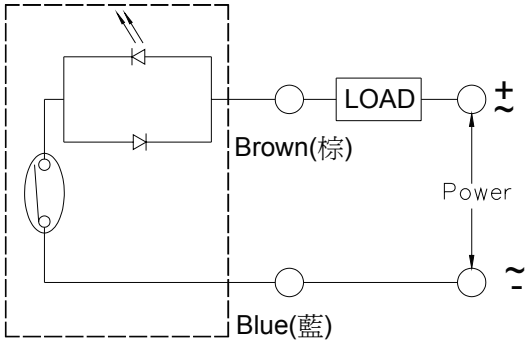

网址：www.fdzc.net 联系人：程家雄 手机：13601809714
联系电话：021-51872743 E-mail:chengff@sh163.net

薄型油壓缸 Hydraulic Block Cylinder

訂購規格代號 Ordering Code

HC - SD - 050 - 0050 - IN - S × 2

系列代號 Series

一般單軸
Single Rod-Normal Type

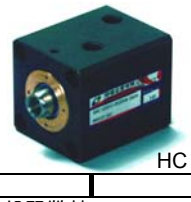

HC

一般單雙軸
Double Rod-Normal Type

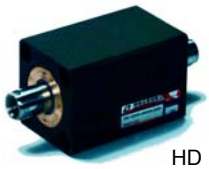

HD

感應單軸
Single Rod-Sensing Type

HCS

感應雙軸
Double Rod-Sensing Type

HDS

固定型式 Mounting

SD

LA

內徑 Bore

020-Φ20mm
025-Φ25mm
032-Φ32mm
040-Φ40mm
050-Φ50mm
063-Φ63mm
080-Φ80mm
100-Φ100mm

行程 Stroke

0005-5mm
0010-10mm
0015-15mm
0020-20mm
0025-25mm
0030-30mm
0035-35mm
0040-40mm
0045-45mm
0050-50mm
0060-60mm
0070-70mm
0080-80mm
0090-90mm
0100-100mm

軸牙型式 Rod End Variants

內牙
Internal Threaded

IN

外牙
External Threaded

EX

磁簧開關 Sensor

LY-63

一般型薄缸此處不標註。
Only for Sensing Block Cylinder.

開關數量 Q'ty of Sensor

1 - 1PC
2 – 2PCS

一般型薄缸此處不標註。
Only for Sensing Block Cylinder.

油封修理包規格代號 Ordering Code For Repair Seal Kits

HC - 020SK

油缸規格代號 Series Code
HC
HD
HCS
HDS

內徑 Bore Dia.	Seal Kit
020-Φ20mm	SK
025-Φ25mm	
032-Φ32mm	
040-Φ40mm	
050-Φ50mm	
063-Φ63mm	
080-Φ80mm	
100-Φ100mm	

网址：www.fdzc.net 联系人：程家雄 手机：13601809714
联系电话：021-51872743 E-mail:chengff@sh163.net

外觀尺寸圖 Dimensions Tables (unit:mm)

- HC-SD-□□□-□□□□-IN

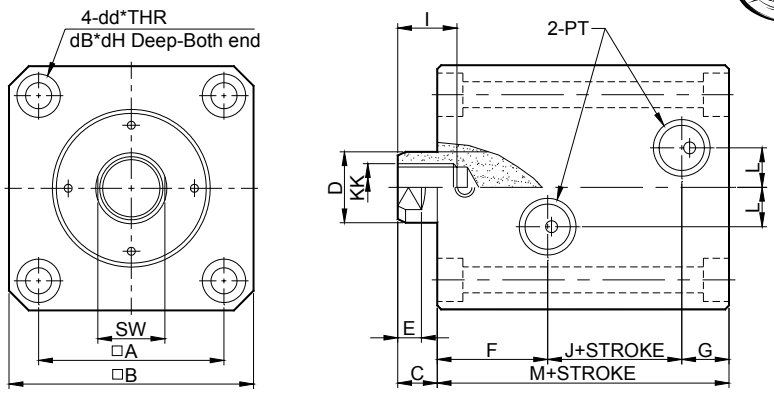

	A	B	C	D	dB	dd	dH	E	F	G	I	J	KK	L	M	PT	SW
Φ20	30	42	8	Φ12	Φ9.5	Φ5.5	5.4	6	20.5	12	10	10.5	M8*P1.25	5	43	Rc 1/8”	10
Φ25	36	50	8	Φ14	Φ9.5	Φ5.5	5.4	6	20.5	12	12	12.5	M10*P1.5	7	45	Rc 1/8”	12
Φ32	47	62	10	Φ18	Φ11	Φ6.6	6.5	7	28	12	15	14	M12*P1.75	10	54	Rc 1/4”	16
Φ40	52	70	10	Φ22.4	Φ14	Φ9	8.6	7	28	12	20	15	M16*P2.0	10	55	Rc 1/4”	21
Φ50	58	80	11	Φ28	Φ17.5	Φ11	10.8	8	28	13	24	19	M20*P2.5	10	60	Rc 1/4”	25
Φ63	69	94	13	Φ35.5	Φ20	Φ14	13	9	30	13	33	24	M27*P3.0	10	67	Rc 1/4”	31
Φ80	86	114	17	Φ45	Φ23	Φ16	15.2	14	35	18	33	25	M30*P3.5	15	78	Rc 1/4”	41
Φ100	102	134	17	Φ56	Φ26	Φ18	17.5	14	39	18	40	36	M36*P4.0	15	93	Rc 3/8”	50

- HD-SD-□□□-□□□□-IN

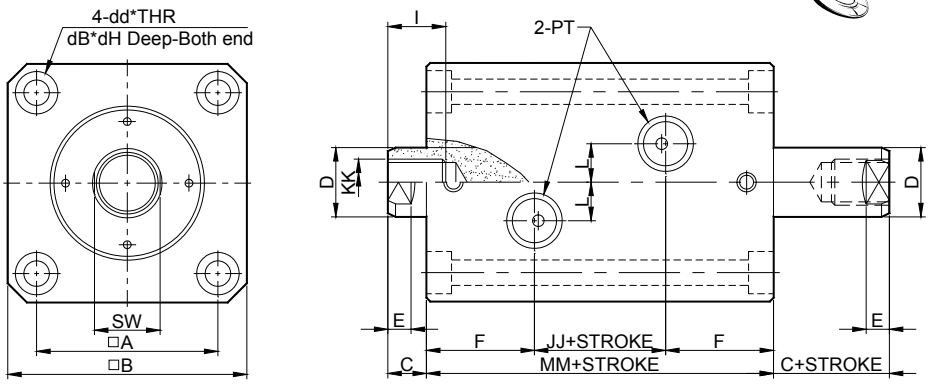

	A	B	C	D	dB	dd	dH	E	F	I	JJ	KK	L	MM	PT	SW
Φ20	30	42	8	Φ12	Φ9.5	Φ5.5	5.4	6	20.5	10	13	M8*P1.25	5	54	Rc 1/8”	10
Φ25	36	50	8	Φ14	Φ9.5	Φ5.5	5.4	6	20.5	12	15	M10*P1.5	7	56	Rc 1/8”	12
Φ32	47	62	10	Φ18	Φ11	Φ6.6	6.5	7	28	15	16	M12*P1.7	10	72	Rc 1/4”	16
Φ40	52	70	10	Φ22.4	Φ14	Φ9	8.6	7	28	20	16	M16*P2.0	10	72	Rc 1/4”	21
Φ50	58	80	11	Φ28	Φ17.5	Φ11	10.8	8	28	24	19	M20*P2.5	10	75	Rc 1/4”	25
Φ63	69	94	13	Φ35.5	Φ20	Φ14	13	9	30	33	22	M27*P3.0	10	82	Rc 1/4”	31
Φ80	86	114	17	Φ45	Φ23	Φ16	15.2	14	35	33	25	M30*P3.5	15	95	Rc 1/4”	41
Φ100	102	134	17	Φ56	Φ26	Φ18	17.5	14	39	40	33	M36*P4.0	15	111	Rc 3/8”	50

网址：www.fdzc.net 联系人：程家雄 手机：13601809714
联系电话：021-51872743 E-mail:chengff@sh163.net

外觀尺寸圖 Dimensions Tables (unit:mm)

- HC-SD-□□□-□□□□-EX

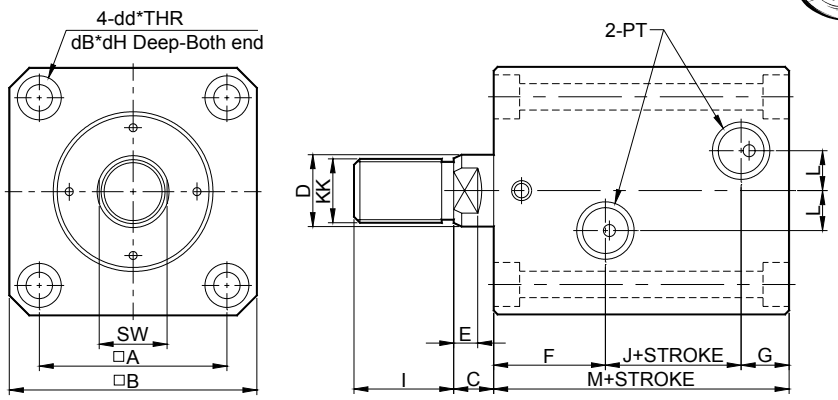

	A	B	C	D	dB	dd	dH	E	F	G	I	J	KK	L	M	PT	SW
Φ20	30	42	8	Φ12	Φ9.5	Φ5.5	5.4	6	20.5	12	15	10.5	M10*P1.25	5	43	Rc 1/8”	10
Φ25	36	50	8	Φ14	Φ9.5	Φ5.5	5.4	6	20.5	12	18	12.5	M12*P1.25	7	45	Rc 1/8”	12
Φ32	47	62	10	Φ18	Φ11	Φ6.6	6.5	7	28	12	25	14	M16*P1.5	10	54	Rc 1/4”	16
Φ40	52	70	10	Φ22.4	Φ14	Φ9	8.6	7	28	12	30	15	M20*P1.5	10	55	Rc 1/4”	21
Φ50	58	80	11	Φ28	Φ17.5	Φ11	10.8	8	28	13	35	19	M24*P1.5	10	60	Rc 1/4”	25
Φ63	69	94	13	Φ35.5	Φ20	Φ14	13	9	30	13	45	24	M30*P1.5	10	67	Rc 1/4”	31
Φ80	86	114	17	Φ45	Φ23	Φ16	15.2	14	35	18	60	25	M39*P1.5	15	78	Rc 1/4”	41
Φ100	102	134	17	Φ56	Φ26	Φ18	17.5	14	39	18	75	36	M48*P1.5	15	93	Rc 3/8”	52

- HD-SD-□□□-□□□□-EX

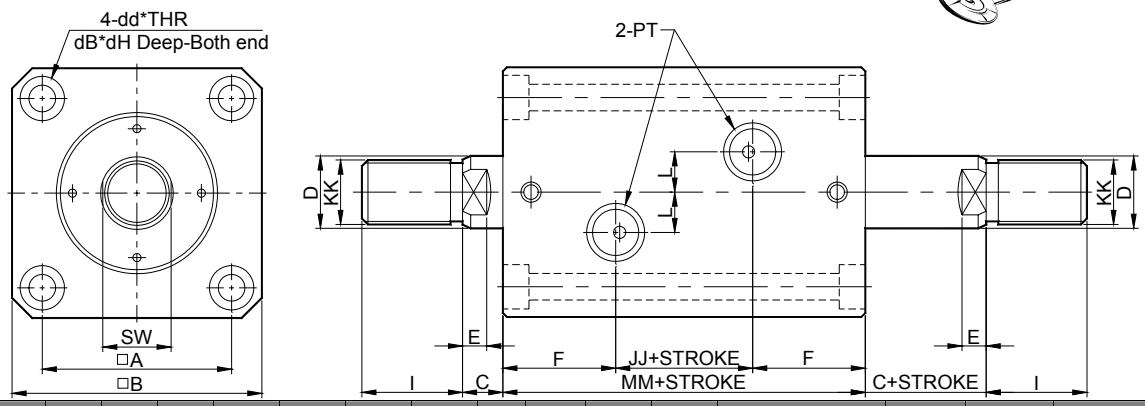

	A	B	C	D	dB	dd	dH	E	F	I	JJ	KK	L	MM	PT	SW
Φ20	30	42	8	Φ12	Φ9.5	Φ5.5	5.4	6	20.5	15	13	M10*P1.25	5	54	Rc 1/8”	10
Φ25	36	50	8	Φ14	Φ9.5	Φ5.5	5.4	6	20.5	18	15	M12*P1.25	7	56	Rc 1/8”	12
Φ32	47	62	10	Φ18	Φ11	Φ6.6	6.5	7	28	25	16	M16*P1.5	10	72	Rc 1/4”	16
Φ40	52	70	10	Φ22.4	Φ14	Φ9	8.6	7	28	30	16	M20*P1.5	10	72	Rc 1/4”	21
Φ50	58	80	11	Φ28	Φ17.5	Φ11	10.8	8	28	35	19	M24*P1.5	10	75	Rc 1/4”	25
Φ63	69	94	13	Φ35.5	Φ20	Φ14	13	9	30	45	22	M30*P1.5	10	82	Rc 1/4”	31
Φ80	86	114	17	Φ45	Φ23	Φ16	15.2	14	35	60	25	M39*P1.5	15	95	Rc 1/4”	41
Φ100	102	134	17	Φ56	Φ26	Φ18	17.5	14	39	75	33	M48*P1.5	15	111	Rc 3/8”	52

网址：www.fdzc.net 联系人：程家雄 手机：13601809714
联系电话：021-51872743 E-mail:chengff@sh163.net

薄型油壓缸 Hydraulic Block Cylinder

外觀尺寸圖 Dimensions Tables (unit:mm)

- HC-LA-□□□-□□□□-IN

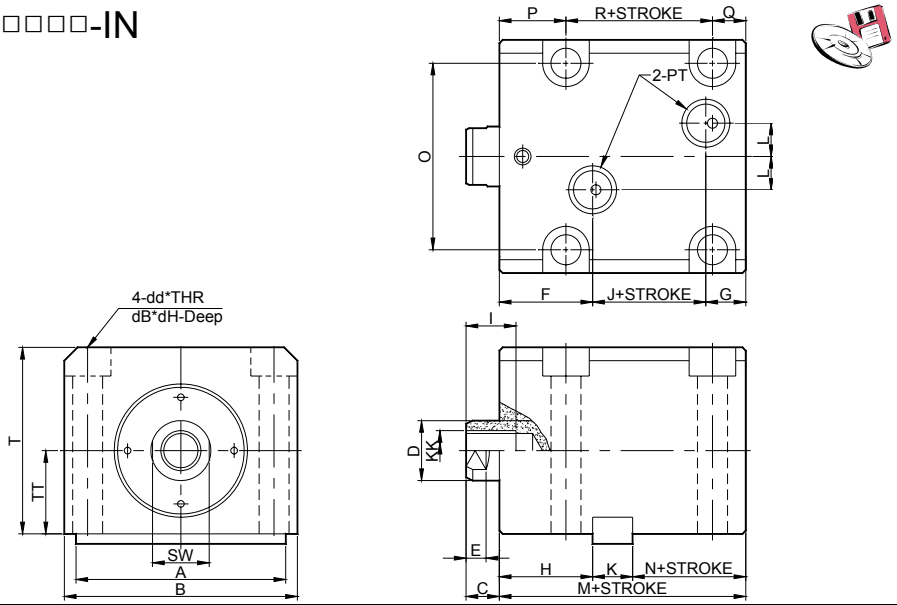

	A	B	C	D	dB	dd	dH	E	F	G	H	I	J	K	KK	L	M	N	O	P	PT	Q	R	SW	T	TT
Φ20	40	46	8	Φ12	Φ9.5	Φ5.5	5.4	6	20.5	12	23	10	10.5	8	M8*P1.25	5	43	12	35	18	Rc 1/8”	10	15	10	38	17
Φ25	45	52	8	Φ14	Φ9.5	Φ5.5	5.4	6	20.5	12	23	12	12.5	8	M10*P1.5	7	45	14	41	18	Rc 1/8”	10	17	12	45	20
Φ32	63	70	10	Φ18	Φ14	Φ9	8.6	7	28	12	28	15	14	12	M12*P1.75	10	54	14	56	20	Rc 1/4”	10	24	16	56	25
Φ40	70	80	10	Φ22.4	Φ17.5	Φ11	10.8	7	28	12	28	20	15	12	M16*P2.0	10	55	15	62	20	Rc 1/4”	12	23	21	64	29
Φ50	80	94	11	Φ28	Φ20	Φ14	13	8	28	13	29	24	19	14	M20*P2.5	10	60	17	74	20	Rc 1/4”	13	27	25	74	34
Φ63	100	114	13	Φ35.5	Φ23	Φ16	15.2	9	30	13	31	33	24	16	M27*P3.0	10	67	20	90	20	Rc 1/4”	15	32	31	89	42
Φ80	120	134	17	Φ45	Φ26	Φ18	17.5	14	35	18	36	33	25	18	M30*P3.5	22	78	24	107	25	Rc 1/4”	20	33	41	109	52
Φ100	140	160	17	Φ56	Φ29	Φ19	19.5	14	39	18	41	40	36	18	M36*P4.0	25	93	34	128	30	Rc 3/8”	25	38	50	127	60

- HD-LA-□□□-□□□□-IN

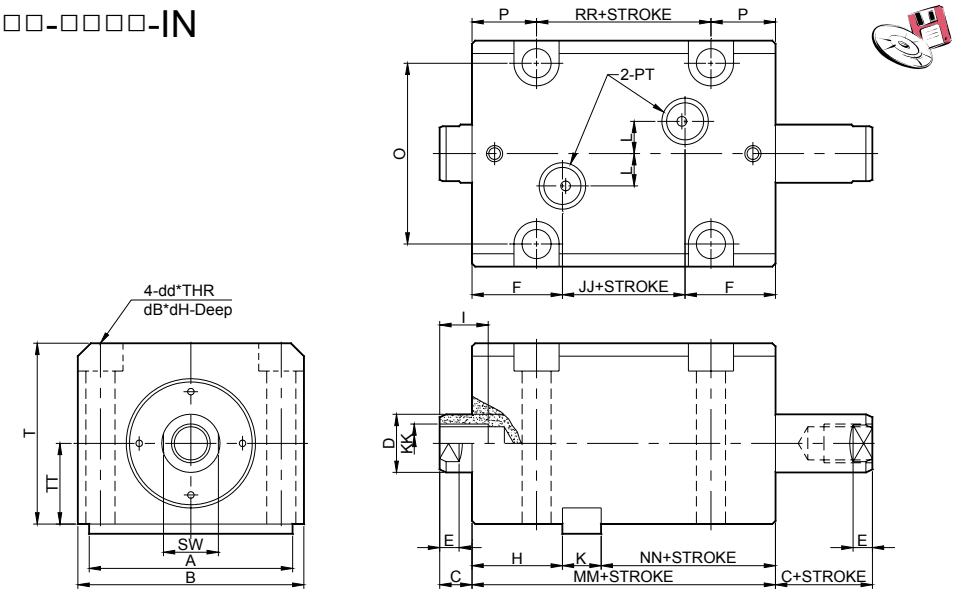

	A	B	C	D	dB	dd	dH	E	F	H	I	JJ	K	KK	L	MM	NN	O	P	PT	RR	SW	T	TT
Φ20	40	46	8	Φ12	Φ9.5	Φ5.5	5.4	6	20.5	23	10	13	8	M8*P1.25	5	54	23	35	18	Rc 1/8”	18	10	38	17
Φ25	45	52	8	Φ14	Φ9.5	Φ5.5	5.4	6	20.5	23	12	15	8	M10*P1.5	7	56	25	41	18	Rc 1/8”	20	12	45	20
Φ32	63	70	10	Φ18	Φ14	Φ9	8.6	7	28	28	15	16	12	M12*P1.75	10	72	32	56	20	Rc 1/4”	32	16	56	25
Φ40	70	80	10	Φ22.4	Φ17.5	Φ11	10.8	7	28	28	20	16	12	M16*P2.0	10	72	32	62	20	Rc 1/4”	32	21	64	29
Φ50	80	94	11	Φ28	Φ20	Φ14	13	8	28	29	24	19	14	M20*P2.5	10	75	32	74	20	Rc 1/4”	35	25	74	34
Φ63	100	114	13	Φ35.5	Φ23	Φ16	15.2	9	30	31	33	22	16	M27*P3.0	10	82	35	90	20	Rc 1/4”	42	31	89	42
Φ80	120	134	17	Φ45	Φ26	Φ18	17.5	14	35	36	33	25	18	M30*P3.5	22	95	41	107	25	Rc 1/4”	45	41	109	52
Φ100	140	160	17	Φ56	Φ29	Φ19	19.5	14	39	41	40	33	18	M36*P4.0	25	111	52	128	30	Rc 3/8”	51	50	127	60

网址：www.fdzc.net 联系人：程家雄 手机：13601809714

联系电话：021-51872743 E-mail:chengff@sh163.net

薄型油壓缸 Hydraulic Block Cylinder

外觀尺寸圖 Dimensions Tables (unit:mm)

- HC-LA-□□□-□□□□-EX

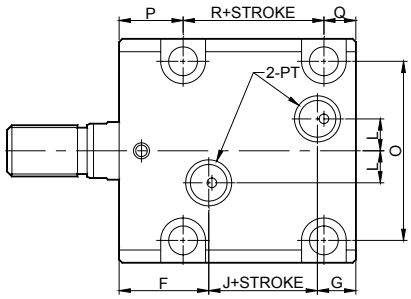

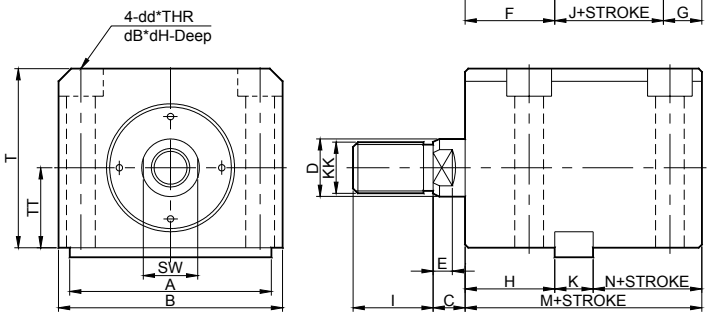

	A	B	C	D	dB	dd	dH	E	F	G	H	I	J	K	KK	L	M	N	O	P	PT	Q	R	SW	T	TT
Φ20	40	46	8	Φ12	Φ9.5	Φ5.5	5.4	6	20.5	12	23	15	10.5	8	M10*P1.25	5	43	12	35	18	Rc 1/8”	10	15	10	38	17
Φ25	45	52	8	Φ14	Φ9.5	Φ5.5	5.4	6	20.5	12	23	18	12.5	8	M12*P1.25	7	45	14	41	18	Rc 1/8”	10	17	12	45	20
Φ32	63	70	10	Φ18	Φ14	Φ9	8.6	7	28	12	28	25	14	12	M16*P1.5	10	54	14	56	20	Rc 1/4”	10	24	16	56	25
Φ40	70	80	10	Φ22.4	Φ17.5	Φ11	10.8	7	28	12	28	30	15	12	M20*P1.5	10	55	15	62	20	Rc 1/4”	12	23	21	64	29
Φ50	80	94	11	Φ28	Φ20	Φ14	13	8	28	13	29	35	19	14	M24*P1.5	10	60	17	74	20	Rc 1/4”	13	27	25	74	34
Φ63	100	114	13	Φ35.5	Φ23	Φ16	15.2	9	30	13	31	45	24	16	M30*P1.5	10	67	20	90	20	Rc 1/4”	15	32	31	89	42
Φ80	120	134	17	Φ45	Φ26	Φ18	17.5	14	35	18	36	60	25	18	M39*P1.5	22	78	24	107	25	Rc 1/4”	20	33	41	109	52
Φ100	140	160	17	Φ56	Φ29	Φ19	19.5	14	39	18	41	75	36	18	M48*P1.5	25	93	34	128	30	Rc 3/8”	25	38	50	127	60

- HD-LA-□□□-□□□□-EX

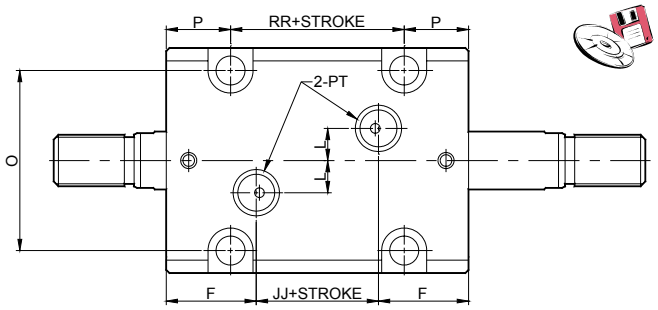

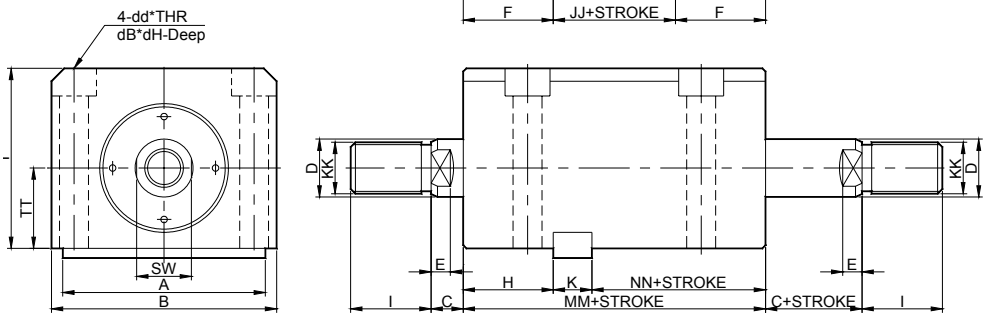

	A	B	C	D	dB	dd	dH	E	F	H	I	JJ	K	KK	L	MM	NN	O	P	PT	RR	SW	T	TT
Φ20	40	46	8	Φ12	Φ9.5	Φ5.5	5.4	6	20.5	23	10	13	8	M10*P1.25	5	54	23	35	18	Rc 1/8”	18	10	38	17
Φ25	45	52	8	Φ14	Φ9.5	Φ5.5	5.4	6	20.5	23	12	15	8	M12*P1.25	7	56	25	41	18	Rc 1/8”	20	12	45	20
Φ32	63	70	10	Φ18	Φ14	Φ9	8.6	7	28	28	25	16	12	M16*P1.5	10	72	32	56	20	Rc 1/4”	32	16	56	25
Φ40	70	80	10	Φ22.4	Φ17.5	Φ11	10.8	7	28	28	30	16	12	M20*P1.5	10	72	32	62	20	Rc 1/4”	32	21	64	29
Φ50	80	94	11	Φ28	Φ20	Φ14	13	8	28	29	35	19	14	M24*P1.5	10	75	32	74	20	Rc 1/4”	35	25	74	34
Φ63	100	114	13	Φ35.5	Φ23	Φ16	15.2	9	30	31	45	22	16	M30*P1.5	10	82	35	90	20	Rc 1/4”	42	31	89	42
Φ80	120	134	17	Φ45	Φ26	Φ18	17.5	14	35	36	60	25	18	M39*P1.5	22	95	41	107	25	Rc 1/4”	45	41	109	52
Φ100	140	160	17	Φ56	Φ29	Φ19	19.5	14	39	41	75	33	18	M48*P1.5	25	111	52	128	30	Rc 3/8”	51	50	127	60

网址：www.fdzc.net 联系人：程家雄 手机：13601809714

联系电话：021-51872743 E-mail:chengff@sh163.net

外觀尺寸圖 Dimensions Tables (unit:mm)

- HCS-SD-□□□-□□□□-IN

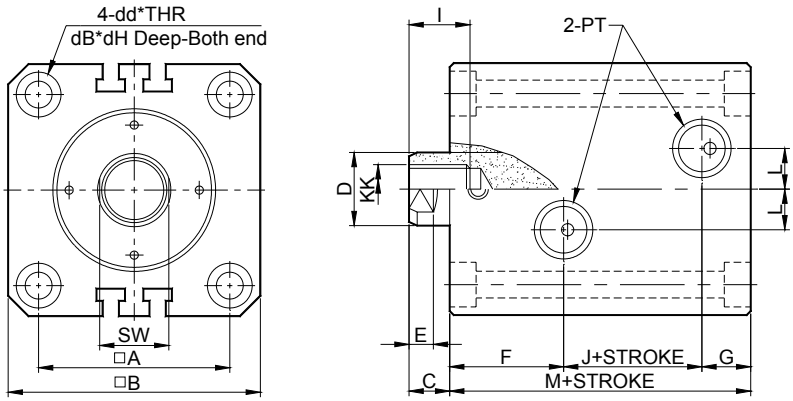

	A	B	C	D	dB	dd	dH	E	F	G	I	J	KK	L	M	PT	SW
Φ20	30	42	8	Φ12	Φ9.5	Φ5.5	5.4	6	20.5	12	10	10.5	M8*P1.25	5	43	Rc 1/8”	10
Φ25	36	50	8	Φ14	Φ9.5	Φ5.5	5.4	6	20.5	12	12	12.5	M10*P1.5	7	45	Rc 1/8”	12
Φ32	47	62	10	Φ18	Φ11	Φ6.6	6.5	7	28	12	15	14	M12*P1.75	10	54	Rc 1/4”	16
Φ40	52	70	10	Φ22.4	Φ14	Φ9	8.6	7	28	12	20	15	M16*P2.0	10	55	Rc 1/4”	21
Φ50	58	80	11	Φ28	Φ17.5	Φ11	10.8	8	28	13	24	19	M20*P2.5	10	60	Rc 1/4”	25
Φ63	69	94	13	Φ35.5	Φ20	Φ14	13	9	30	13	33	24	M27*P3.0	10	67	Rc 1/4”	31
Φ80	86	114	17	Φ45	Φ23	Φ16	15.2	14	35	18	33	25	M30*P3.5	15	78	Rc 1/4”	41
Φ100	102	134	17	Φ56	Φ26	Φ18	17.5	14	39	18	40	36	M36*P4.0	15	93	Rc 3/8”	50

- HDS-SD-□□□-□□□□-IN

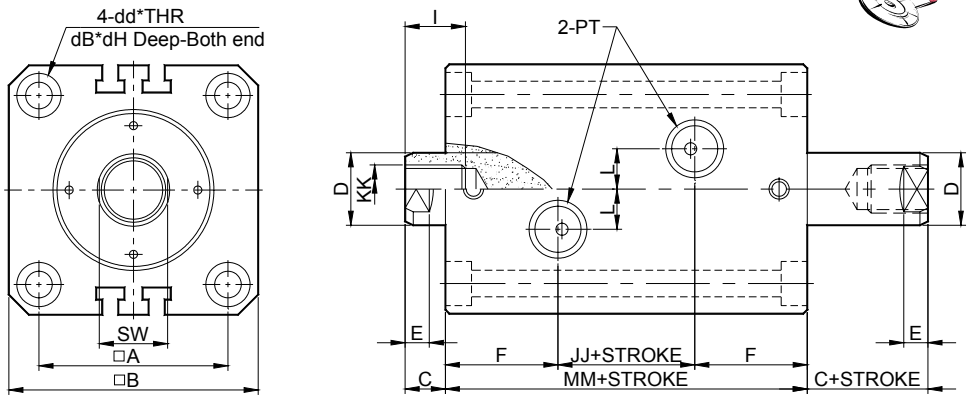

	A	B	C	D	dB	dd	dH	E	F	I	JJ	KK	L	MM	PT	SW
Φ20	30	42	8	Φ12	Φ9.5	Φ5.5	5.4	6	20.5	10	13	M8*P1.25	5	54	Rc 1/8”	10
Φ25	36	50	8	Φ14	Φ9.5	Φ5.5	5.4	6	20.5	12	15	M10*P1.5	7	56	Rc 1/8”	12
Φ32	47	62	10	Φ18	Φ11	Φ6.6	6.5	7	28	15	16	M12*P1.75	10	72	Rc 1/4”	16
Φ40	52	70	10	Φ22.4	Φ14	Φ9	8.6	7	28	20	16	M16*P2.0	10	72	Rc 1/4”	21
Φ50	58	80	11	Φ28	Φ17.5	Φ11	10.8	8	28	24	19	M20*P2.5	10	75	Rc 1/4”	25
Φ63	69	94	13	Φ35.5	Φ20	Φ14	13	9	30	33	22	M27*P3.0	10	82	Rc 1/4”	31
Φ80	86	114	17	Φ45	Φ23	Φ16	15.2	14	35	33	25	M30*P3.5	15	95	Rc 1/4”	41
Φ100	102	134	17	Φ56	Φ26	Φ18	17.5	14	39	40	33	M36*P4.0	15	111	Rc 3/8”	50

网址：www.fdzc.net 联系人：程家雄 手机：13601809714
联系电话：021-51872743 E-mail:chengff@sh163.net

外觀尺寸圖 Dimensions Tables (unit:mm)

- HCS-SD-□□□-□□□□-EX

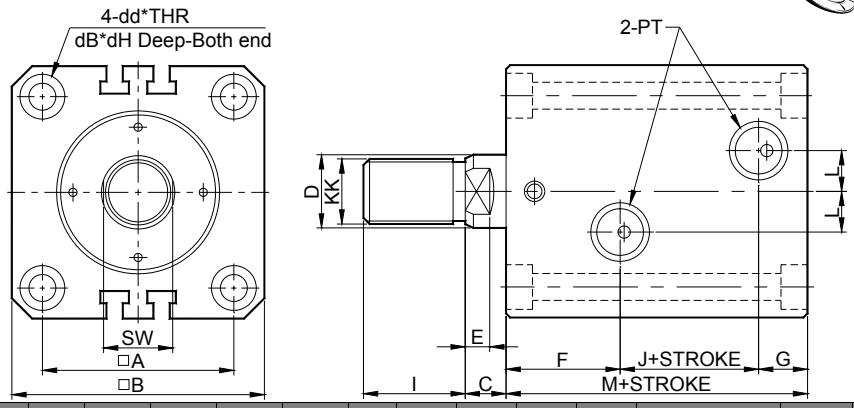

	A	B	C	D	dB	dd	dH	E	F	G	I	J	KK	L	M	PT	SW
Φ20	30	42	8	Φ12	Φ9.5	Φ5.5	5.4	6	20.5	12	15	10.5	M10*P1.25	5	43	Rc 1/8”	10
Φ25	36	50	8	Φ14	Φ9.5	Φ5.5	5.4	6	20.5	12	18	12.5	M12*P1.25	7	45	Rc 1/8”	12
Φ32	47	62	10	Φ18	Φ11	Φ6.6	6.5	7	28	12	25	14	M16*P1.5	10	54	Rc 1/4”	16
Φ40	52	70	10	Φ22.4	Φ14	Φ9	8.6	7	28	12	30	15	M20*P1.5	10	55	Rc 1/4”	21
Φ50	58	80	11	Φ28	Φ17.5	Φ11	10.8	8	28	13	35	19	M24*P1.5	10	60	Rc 1/4”	25
Φ63	69	94	13	Φ35.5	Φ20	Φ14	13	9	30	13	45	24	M30*P1.5	10	67	Rc 1/4”	31
Φ80	86	114	17	Φ45	Φ23	Φ16	15.2	14	35	18	60	25	M39*P1.5	15	78	Rc 1/4”	41
Φ100	102	134	17	Φ56	Φ26	Φ18	17.5	14	39	18	75	36	M48*P1.5	15	93	Rc 3/8”	52

- HDS-SD-□□□-□□□□-EX

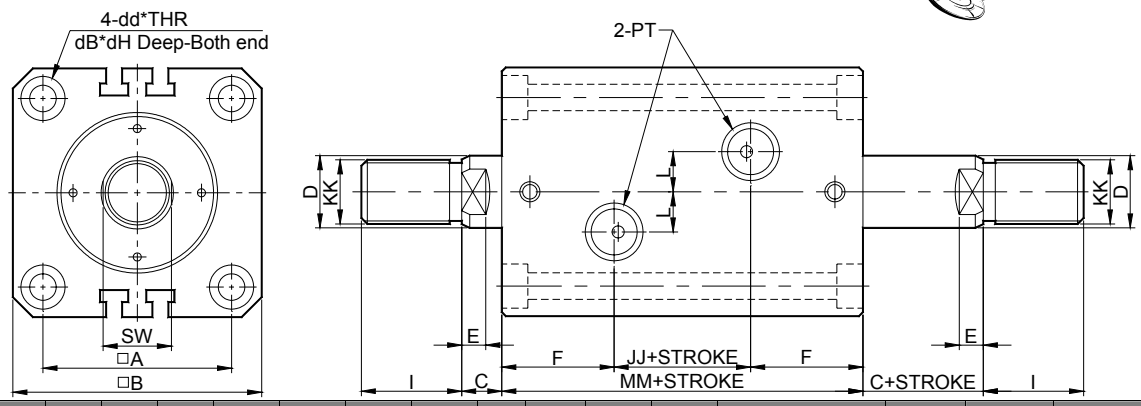

	A	B	C	D	dB	dd	dH	E	F	I	JJ	KK	L	MM	PT	SW
Φ20	30	42	8	Φ12	Φ9.5	Φ5.5	5.4	6	20.5	15	13	M10*P1.25	5	54	Rc 1/8”	10
Φ25	36	50	8	Φ14	Φ9.5	Φ5.5	5.4	6	20.5	18	15	M12*P1.25	7	56	Rc 1/8”	12
Φ32	47	62	10	Φ18	Φ11	Φ6.6	6.5	7	28	25	16	M16*P1.5	10	72	Rc 1/4”	16
Φ40	52	70	10	Φ22.4	Φ14	Φ9	8.6	7	28	30	16	M20*P1.5	10	72	Rc 1/4”	21
Φ50	58	80	11	Φ28	Φ17.5	Φ11	10.8	8	28	35	19	M24*P1.5	10	75	Rc 1/4”	25
Φ63	69	94	13	Φ35.5	Φ20	Φ14	13	9	30	45	22	M30*P1.5	10	82	Rc 1/4”	31
Φ80	86	114	17	Φ45	Φ23	Φ16	15.2	14	35	60	25	M39*P1.5	15	95	Rc 1/4”	41
Φ100	102	134	17	Φ56	Φ26	Φ18	17.5	14	39	75	33	M48*P1.5	15	111	Rc 3/8”	52

网址：www.fdzc.net 联系人：程家雄 手机：13601809714
联系电话：021-51872743 E-mail:chengff@sh163.net

薄型油壓缸 Hydraulic Block Cylinder

外觀尺寸圖 Dimensions Tables (unit:mm)

- HCS-LA-□□□-□□□□-IN

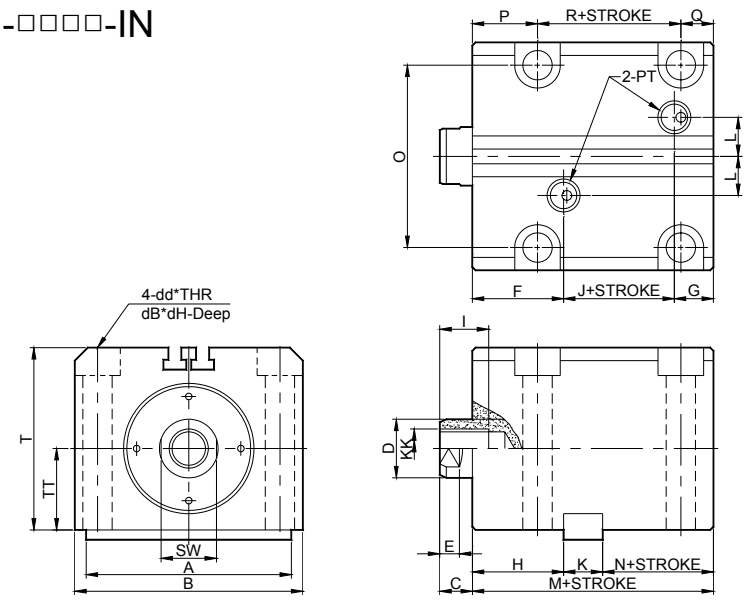

	A	B	C	D	dB	dd	dH	E	F	G	H	I	J	K	KK	L	M	N	O	P	PT	Q	R	SW	T	TT
Φ32	63	70	10	Φ18	Φ14	Φ9	8.6	7	28	12	28	15	14	12	M12*P1.75	14.5	54	14	56	20	Rc 1/8”	10	24	16	56	25
Φ40	70	80	10	Φ22.4	Φ17.5	Φ11	10.8	7	28	12	28	20	15	12	M16*P2.0	15	55	15	62	20	Rc 1/8”	12	23	21	64	29
Φ50	80	94	11	Φ28	Φ20	Φ14	13	8	28	13	29	24	19	14	M20*P2.5	17	60	17	74	20	Rc 1/4”	13	27	25	74	34
Φ63	100	114	13	Φ35.5	Φ23	Φ16	15.2	9	30	13	31	33	24	16	M27*P3.0	22	67	20	90	20	Rc 1/4”	15	32	31	89	42
Φ80	120	134	17	Φ45	Φ26	Φ18	17.5	14	35	18	36	33	25	18	M30*P3.5	22	78	24	107	25	Rc 1/4”	20	33	41	109	52
Φ100	140	160	17	Φ56	Φ29	Φ19	19.5	14	39	18	41	40	36	18	M36*P4.0	25	93	34	128	30	Rc 3/8”	25	38	50	127	60

- HDS-LA-□□□-□□□□-IN

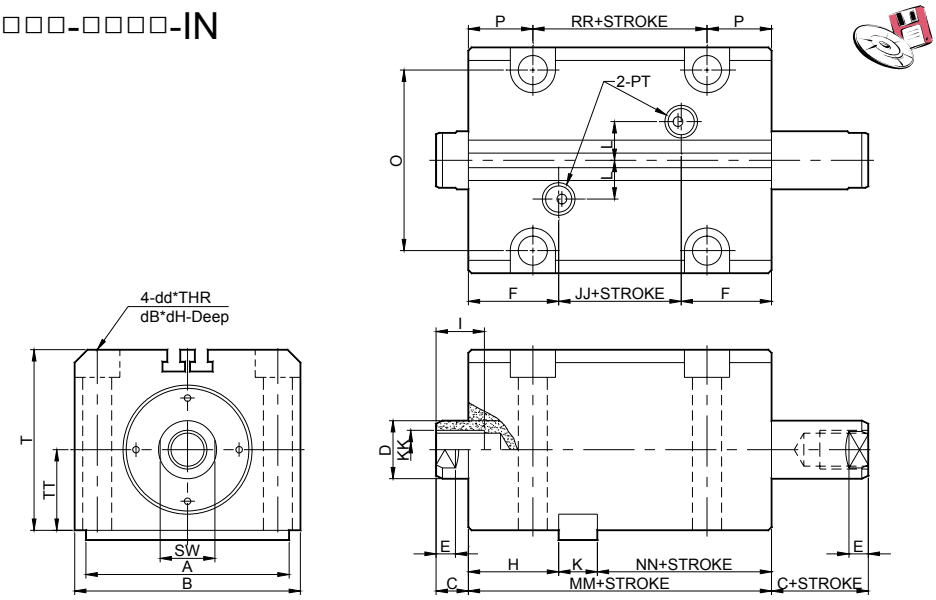

	A	B	C	D	dB	dd	dH	E	F	H	I	JJ	K	KK	L	MM	NN	O	P	PT	RR	SW	T	TT
Φ32	63	70	10	Φ18	Φ14	Φ9	8.6	7	28	28	15	16	12	M12*P1.75	14.5	72	32	56	20	Rc 1/8”	32	16	56	25
Φ40	70	80	10	Φ22.4	Φ17.5	Φ11	10.8	7	28	28	20	16	12	M16*P2.0	15	72	32	62	20	Rc 1/8”	32	21	64	29
Φ50	80	94	11	Φ28	Φ20	Φ14	13	8	28	29	24	19	14	M20*P2.5	17	75	32	74	20	Rc 1/4”	35	25	74	34
Φ63	100	114	13	Φ35.5	Φ23	Φ16	15.2	9	30	31	33	22	16	M27*P3.0	22	82	35	90	20	Rc 1/4”	42	31	89	42
Φ80	120	134	17	Φ45	Φ26	Φ18	17.5	14	35	36	33	25	18	M30*P3.5	22	95	41	107	25	Rc 1/4”	45	41	109	52
Φ100	140	160	17	Φ56	Φ29	Φ19	19.5	14	39	41	40	33	18	M36*P4.0	25	111	52	128	30	Rc 3/8”	51	50	127	60

网址：www.fdzc.net 联系人：程家雄 手机：13601809714

联系电话：021-51872743 E-mail:chengff@sh163.net

外觀尺寸圖 Dimensions Tables (unit:mm)

- HCS-LA-□□□-□□□□-EX

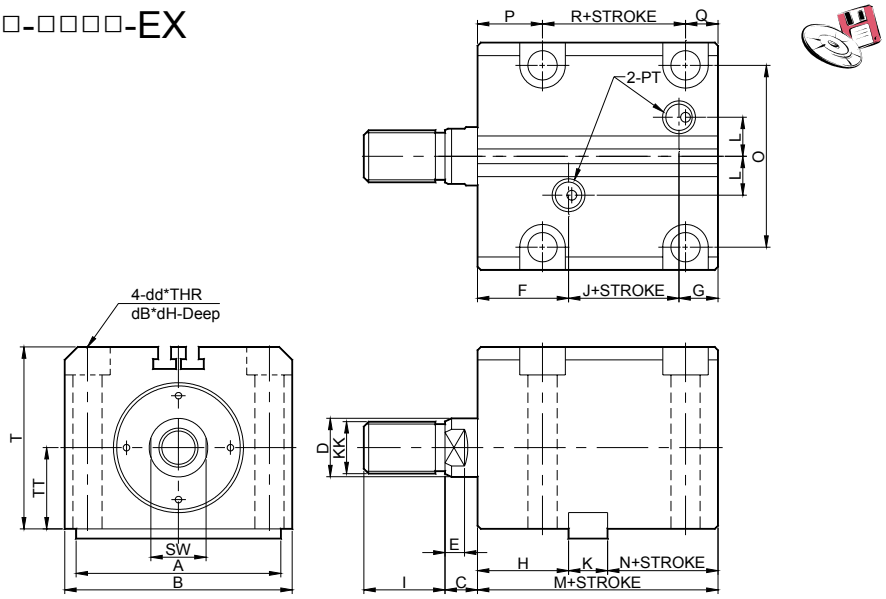

	A	B	C	D	dB	dd	dH	E	F	G	H	I	J	K	KK	L	M	N	O	P	PT	Q	R	SW	T	TT
Φ32	63	70	10	Φ18	Φ14	Φ9	8.6	7	28	12	28	25	14	12	M16*P1.5	14.5	54	14	56	20	Rc 1/8”	10	24	16	56	25
Φ40	70	80	10	Φ22.4	Φ17.5	Φ11	10.8	7	28	12	28	30	15	12	M20*P1.5	15	55	15	62	20	Rc 1/8”	12	23	21	64	29
Φ50	80	94	11	Φ28	Φ20	Φ14	13	8	28	13	29	35	19	14	M24*P1.5	17	60	17	74	20	Rc 1/4”	13	27	25	74	34
Φ63	100	114	13	Φ35.5	Φ23	Φ16	15.2	9	30	13	31	45	24	16	M30*P1.5	22	67	20	90	20	Rc 1/4”	15	32	31	89	42
Φ80	120	134	17	Φ45	Φ26	Φ18	17.5	14	35	18	36	60	25	18	M39*P1.5	22	78	24	107	25	Rc 1/4”	20	33	41	109	52
Φ100	140	160	17	Φ56	Φ29	Φ19	19.5	14	39	18	41	75	36	18	M48*P1.5	25	93	34	128	30	Rc 3/8”	25	38	50	127	60

- HDS-LA-□□□-□□□□-EX

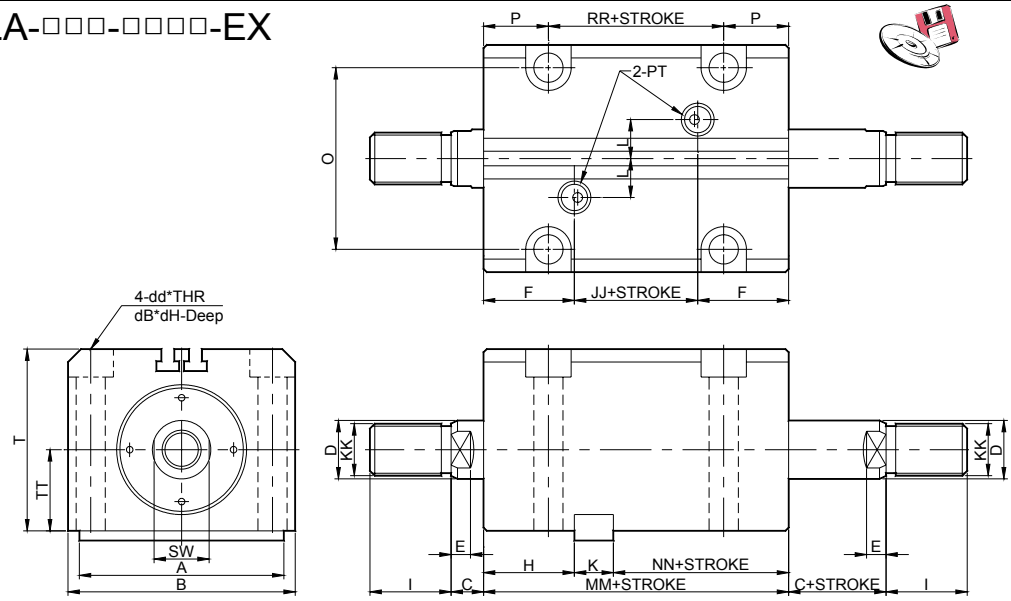

	A	B	C	D	dB	dd	dH	E	F	H	I	JJ	K	KK	L	MM	NN	O	P	PT	RR	SW	T	TT
Φ32	63	70	10	Φ18	Φ14	Φ9	8.6	7	28	28	25	16	12	M16*P1.5	14.5	72	32	56	20	Rc 1/8”	32	16	56	25
Φ40	70	80	10	Φ22.4	Φ17.5	Φ11	10.8	7	28	28	30	16	12	M20*P1.5	15	72	32	62	20	Rc 1/8”	32	21	64	29
Φ50	80	94	11	Φ28	Φ20	Φ14	13	8	28	29	35	19	14	M24*P1.5	17	75	32	74	20	Rc 1/4”	35	25	74	34
Φ63	100	114	13	Φ35.5	Φ23	Φ16	15.2	9	30	31	45	22	16	M30*P1.5	22	82	35	90	20	Rc 1/4”	42	31	89	42
Φ80	120	134	17	Φ45	Φ26	Φ18	17.5	14	35	36	60	25	18	M39*P1.5	22	95	41	107	25	Rc 1/4”	45	41	109	52
Φ100	140	160	17	Φ56	Φ29	Φ19	19.5	14	39	41	75	33	18	M48*P1.5	25	111	52	128	30	Rc 3/8”	51	50	127	60

网址：www.fdzc.net 联系人：程家雄 手机：13601809714
联系电话：021-51872743 E-mail:chengff@sh163.net

LA 型鍵槽安裝尺寸 Keyway Dimensions For LA Mounting Method

Unit:mm

內徑	平行鍵標稱	b_1	t_1	r_1
Φ20	8×7×40	8	4	0.25~0.40
Φ25	8×7×45	8	4	
Φ32	12×8×65	12	5	
Φ40	12×8×70	12	5	
Φ50	14×9×80	14	5.5	
Φ63	16×10×100	16	6	
Φ80	18×11×120	18	7	
Φ100	18×11×140	18	7	

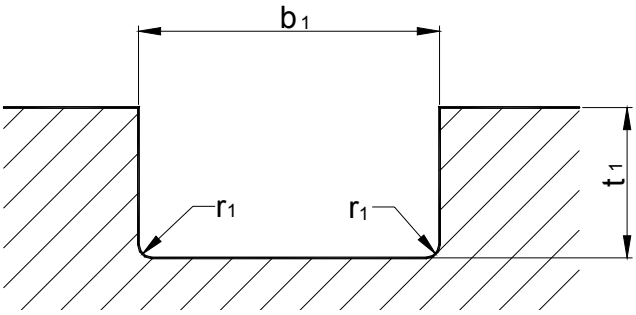

產品重量表 Cylinder Approximate Mass Table

Unit : kg

內徑 Bore	複動單軸型 Single Rod-Double Acting								複動雙軸型 Double Rod-Double Acting								磁簧開關單重 Sensor's Weight Kg/pc
	一般型 Normal Type				感應型 Sensing Type				一般型 Normal Type				感應型 Sensing Type				
	SD		LA		SD		LA		SD		LA		SD		LA		
	基本重 Basic Weight	行程每1mm增加重量 kg/mm	基本重 Basic Weight	行程每1mm增加重量 kg/mm	基本重 Basic Weight	行程每1mm增加重量 kg/mm	基本重 Basic Weight	行程每1mm增加重量 kg/mm	基本重 Basic Weight	行程每1mm增加重量 kg/mm	基本重 Basic Weight	行程每1mm增加重量 kg/mm	基本重 Basic Weight	行程每1mm增加重量 kg/mm	基本重 Basic Weight	行程每1mm增加重量 kg/mm	
Φ20	0.650	0.013	0.645	0.012	0.650	0.013	—	—	0.835	0.014	0.828	0.013	0.835	0.014	—	—	0.032
Φ25	0.950	0.017	0.869	0.016	0.950	0.017	—	—	1.229	0.018	1.159	0.017	1.229	0.018	—	—	
Φ32	1.759	0.026	1.791	0.026	1.759	0.026	1.791	0.026	2.426	0.028	2.469	0.028	2.426	0.028	2.469	0.028	
Φ40	2.381	0.032	2.476	0.033	2.381	0.032	2.476	0.033	3.229	0.035	3.354	0.036	3.229	0.035	3.354	0.036	
Φ50	3.238	0.040	3.499	0.044	3.238	0.040	3.499	0.044	4.208	0.045	4.535	0.048	4.208	0.045	4.535	0.048	
Φ63	4.830	0.053	5.519	0.063	4.830	0.053	5.519	0.063	6.060	0.061	6.903	0.071	6.060	0.061	6.903	0.071	
Φ80	7.806	0.075	8.665	0.087	7.806	0.075	8.665	0.087	11.219	0.087	12.420	0.100	11.219	0.087	12.420	0.100	
Φ100	14.371	0.100	16.097	0.117	14.371	0.100	16.097	0.117	14.565	0.120	16.625	0.137	14.565	0.120	16.625	0.137	

計算式 Formula
薄型油壓缸重量=基本重量+(行程×每 mm 增加重量)+(開關數量×開關重量)
Cylinder's weight=Basic weight+(Stroke×additional weight per mm)+(Q'ty of Sensor×Sensor's weight)

活塞受壓面積表 Cylinder Effective Area Table

Unit:mm^2

內徑 Bore (mm)	軸徑 Rod (mm)	單軸複動型 Single-Rod		雙軸複動型 Double-Rod	
		推力端 Push	拉力端 Pull	推力端 Push	拉力端 Pull
Φ20	Φ12	314	201	201	
Φ25	Φ14	491	337	337	
Φ32	Φ18	804	550	550	
Φ40	Φ22.4	1257	863	863	
Φ50	Φ28	1964	1348	1348	
Φ63	Φ35.5	3117	2127	2127	
Φ80	Φ45	5027	3436	3436	
Φ100	Φ56	7854	5391	5391	

計算式 Formula

$$F=A\times P\times\beta$$

F ： 油缸出力 (kgw) Cylinder Force (N)

A ： 活塞受壓面積(cm^2) Pressure Area (mm^2)

P ： 使用壓力(kgw/cm^2) Operating Pressure(MPa)

β ： 負載係數 Load Rate

网址：www.fdzc.net 联系人：程家雄 手机：13601809714
联系电话：021-51872743 E-mail:chengff@sh163.net