浮动支撑缸

液压伸出－通过弹簧力接触

双作用，最大工作压力 500bar

应用

1910 系列的浮动支撑油缸缩回至起始位置。当施加油压时，柱塞杆开始运动，对装载的工件施加轻微的一个力。随着油压的升高，液压抱紧。当复位后，支撑柱塞回到起始位置。这个支撑柱塞带有内螺纹，使得带有螺纹的支撑件可进行高度的调整。可通过侧面或底部进行供油。在透气口连接粉末冶金过滤器，可防止灰尘和铁削等污物进入浮动支撑缸的内部。

重要事项

为了避免可能进入透气口的液体等污物，可在透气口处连接软管。

弹簧力不能应用于提起工件。

支撑螺钉和较重的延长部分会影响油缸的功能。

工作压力，精度和其他数据见技术数据表 A0.100

柱塞处的内螺纹处应始终盖着塑料盖，或支撑钉来防止污物等液体进入油缸

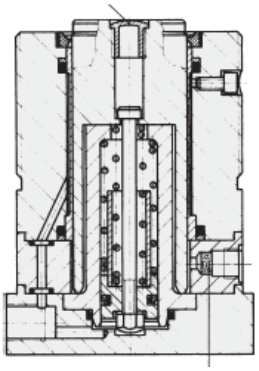

粉末冶金过滤器

连接排气管ND6，采用型号为3300-921的软管接头

允许载荷 F

与工作压力 p 的函数关系

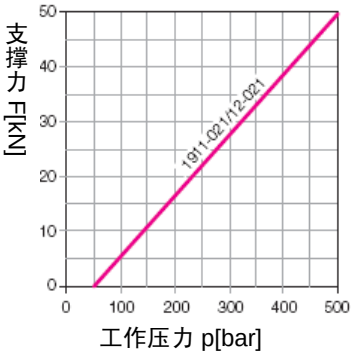

最大弹性变形 s 与支撑力 F 的函数关系

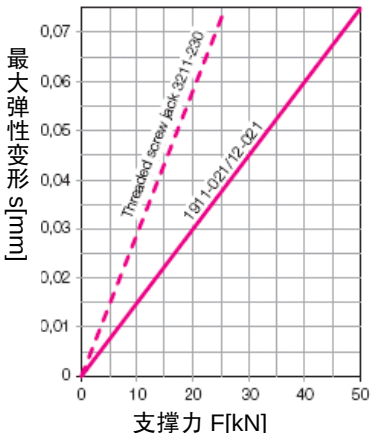

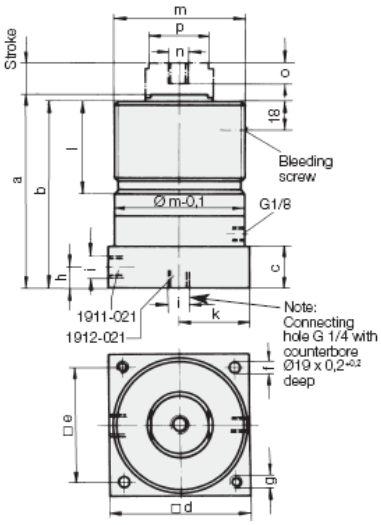

连接方式		侧面	底部
柱塞Ø	[mm]	40	40
柱塞行程	[mm]	18	18
总行程用油量	[mm]	5.7	5.7
最大流量	[cm3/s]	70	70
最小油压	[bar]	100	100
弹簧力60-100N,由行程决定			
a	[mm]	115	120.5
b	[mm]	111	116.5
c	[mm]	21	26.5
d	[mm]	85	85
e	[mm]	68	68
f	[mm]	9	9
g	[mm]	M8	M8
h	[mm]	11	-
i		G1/4	G1/4
k	[mm]	-	42.5
l	[mm]	54	54
Øm	[mm]	M78×2	M78×2
n	[mm]	M12	M12
o	[mm]	12	12
p	[mm]	36	36
重量	[kg]	4.2	4.2
型号.		**1911-021**	**1912-021**

附件

带孔螺母

型号.	3522-007	3522-007

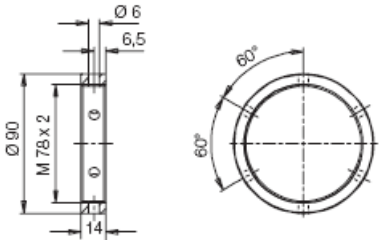

网址：www.fdzc.net 联系人：程家雄 手机：13601809714

联系电话：021-51872743 E-mail:chengff@sh163.net